尺寸图

标记	修 改 内 容	修改时间	修改人	旧版	新版

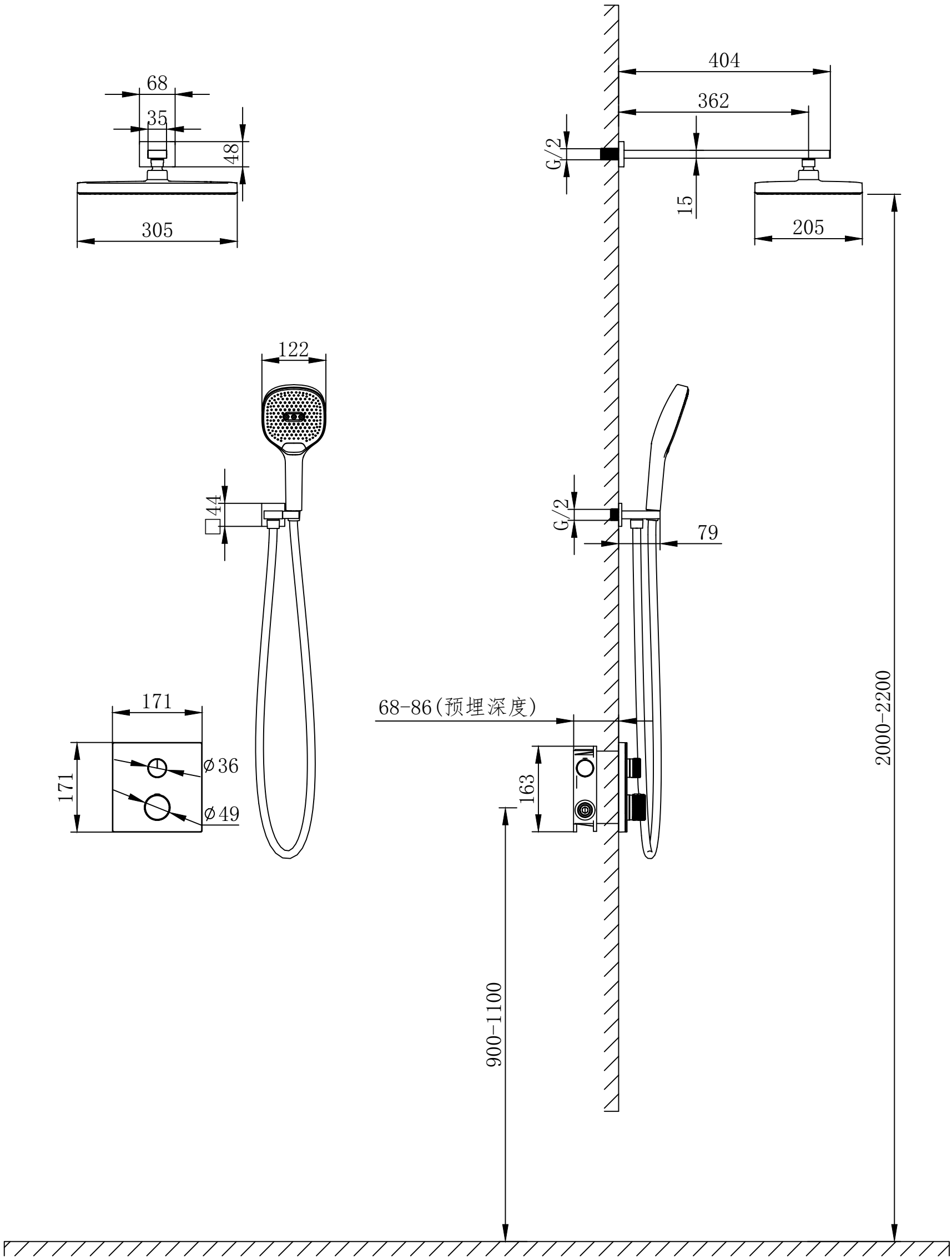

DRAWN		ASSEMBLAGE NAME		两功能暗装淋浴器(恒温旋钮方款)	
CHECKED		ASSEMBLAGE NO.			
APPROVAL		SCALE	1:8	总重（含包装）/g	
TOTAL:1	Xiamen R&T plumbing Technology Co.,Ltd.				
P.NO:1					